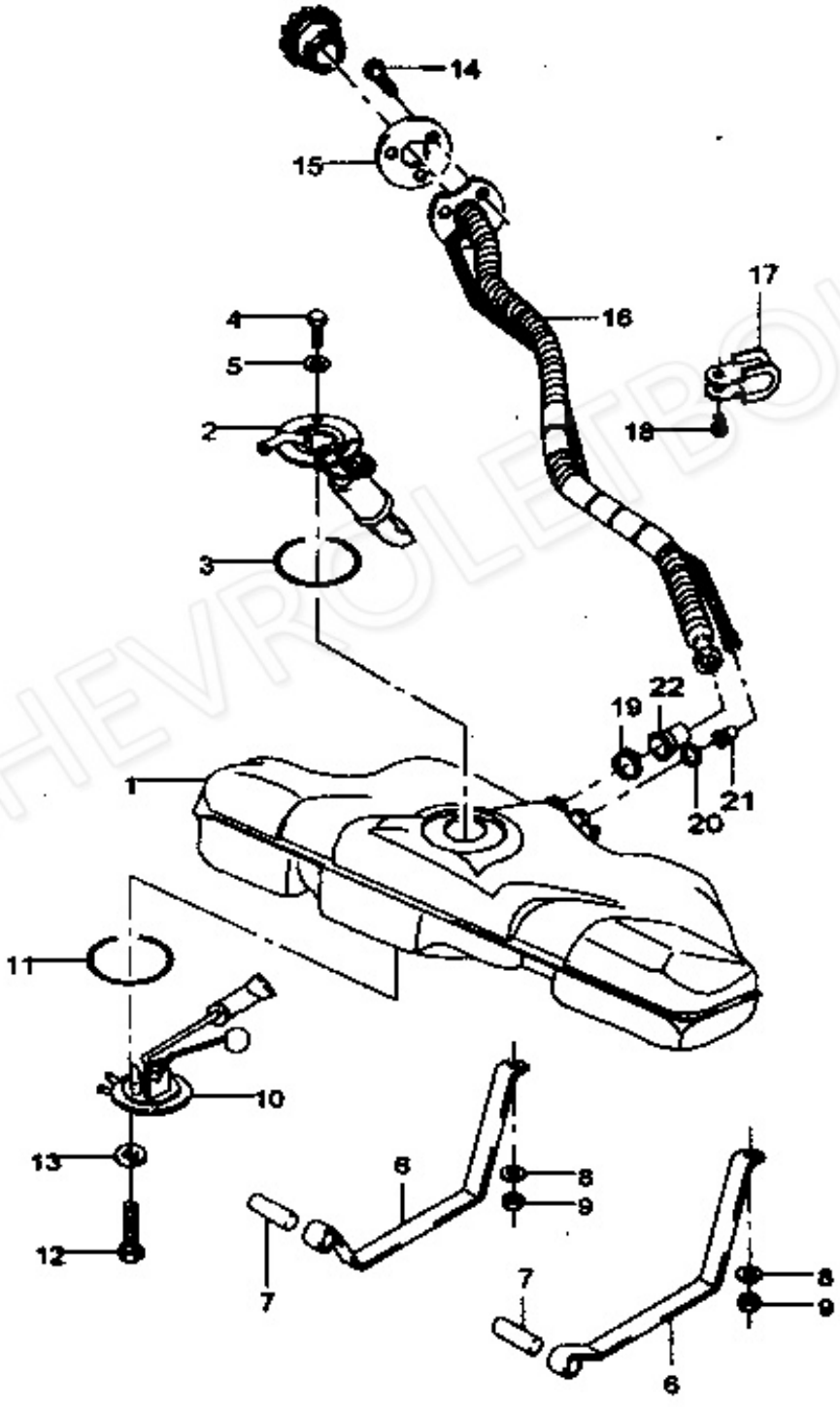


Kézikönyv: Nexia / Motor / Üzemanyag tartály, benzinpumpa

2110 FUEL TANK	BDY(BODY)	T/A(TRANSAXLE)
	3 = 3 DOOR 7 = 3/4 DOOR 4 = 4 DOOR 9 = 4/5 DOOR 5 = 5 DOOR H = 3/5 DOOR . = COMMON	M = MANUAL T/A A3 = 3-SPD A/T A4 = 4-SPD A/T AC = A/T COMMON . = COMMON



CHEVROLETBOLT

Opel-Daewoo-Chevrolet
Alkatrész szaküzlet

Cím: 1188 Budapest, Bethlen Gábor utca 3/b.
Tel: (06-1)294-2694, +36-20/332-5599
Fax: (06-1) 296-0207, Web: daewoo-bolt.hu
E-mail: opeldaewoo@gmail.com | opeldaewoo@freemail.hu



Kézikönyv: Nexia / Motor / Üzemanyag tartály, benzinpumpa

| KEY NO. | PART NAME | | |