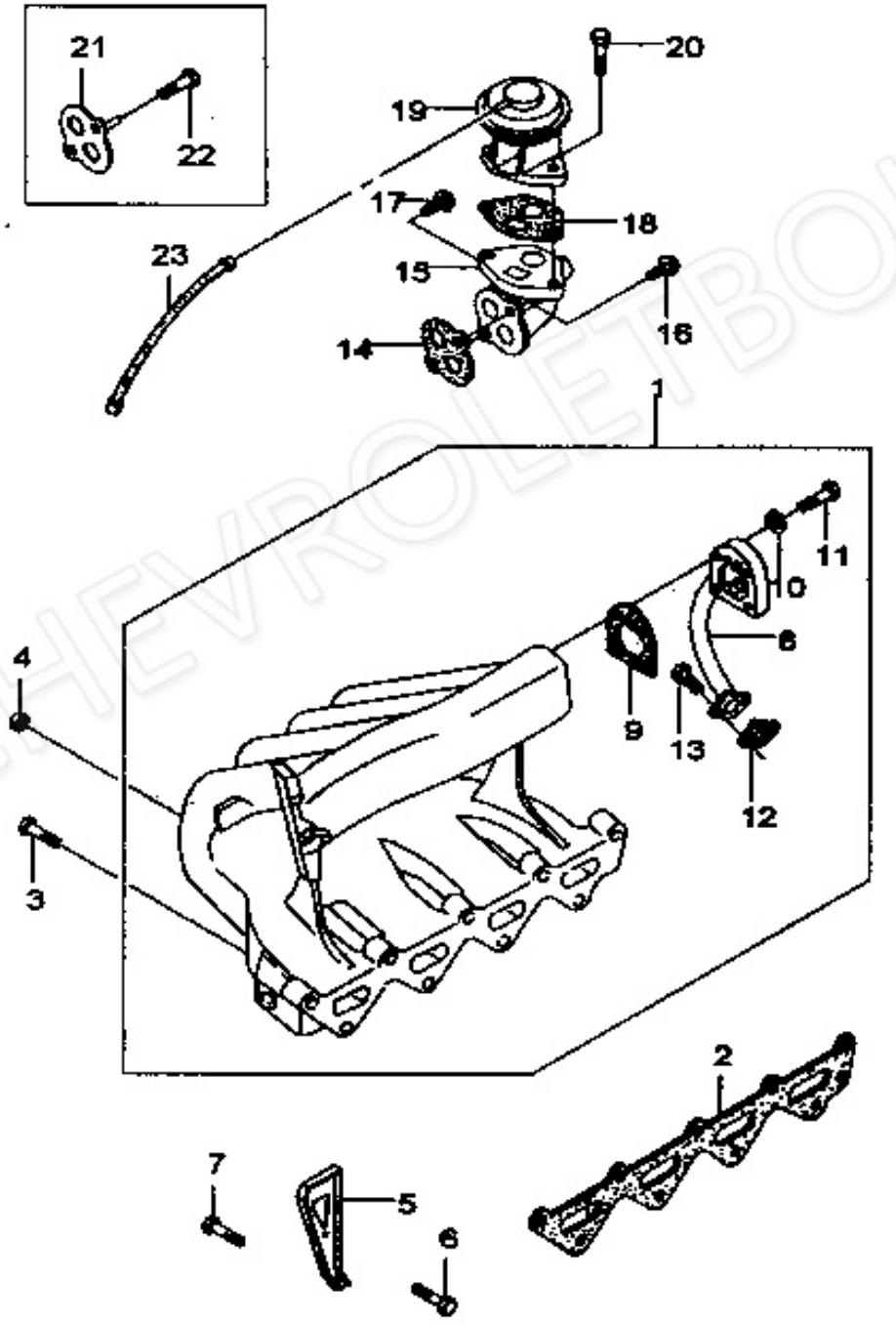
Opel-Daewoo-Chevrolet
Alkatrész szaküzlet

Cím: 1188 Budapest, Bethlen Gábor utca 3/b.
Tel: (06-1)294-2694, +36-20/332-5599
Fax: (06-1) 296-0207, Web: daewoo-bolt.hu
E-mail: opeldaewoo@gmail.com | opeldaewoo@freemail.hu



2431 INTAKE MANIFOLD(1.5DOHC)	BDY(BODY) 3 = 3 DOOR 7 = 3/4 DOOR 4 = 4 DOOR 9 = 4/5 DOOR 5 = 5 DOOR H = 3/5 DOOR . = COMMON	T/A(TRANSAXLE) M = MANUAL T/A A3 = 3-SPD A/T A4 = 4-SPD A/T AC = A/T COMMON . = COMMON



CHEVROLETBOLT

Opel-Daewoo-Chevrolet
Alkatrész szaküzlet

Cím: 1188 Budapest, Bethlen Gábor utca 3/b.
Tel: (06-1)294-2694, +36-20/332-5599
Fax: (06-1) 296-0207, Web: daewoo-bolt.hu
E-mail: opeldaewoo@gmail.com | opeldaewoo@freemail.hu



Kézikönyv: Nexia / Motor / Szívócsonk (DOHC)

KEY NO.	PART NAME																	
I T C	PART NO.	MODEL BODY	MODEL T/A	LEVEL BX	LEVEL GL	LEVEL GLE	LEVEL GLX	LEVEL GTX	OPTION	L/R	QTY	APPLIED DATE FROM	APPLIED DATE TO	REMARKS	P/CODE
	[01]	(E)MANIFOLD A-INTAKE (D)SAMMELLEITUNG,EINLAß										(F)COLLECTEUR-ADMISSION (S)COLECTOR-ENTRADA			
	96143414	. M	. . .	S	S						1			WO/EGR PORT	
	96181124	. M	. . .	A	A				&NN7		1	960501		W/EGR PORT	
	96181124	. AC	. . .	O	O						1			W/EGR PORT	
	[02]	(E)GASKET-INTAKE MANIFOLD (D)DICHTUNG,SAMMELLEITUNG										(F)JOINT (S)JUNTA-COLECTOR DE ENTRADA			
	5094207001	. .	. . .	S	S						1		960301		
	96352947	. .	. . .	S	S						1	960302			
	[03]	(E)SCREW&WASHER (D)SCHRAUBE&DICHTUNG										(F)VIS&RONDELLE (S)TORNILLO Y ARANDELA			
	11058041	. .	. . .	S	S						7		961127	M8X1.25	
Y	01130-08453	. .	. . .	S	S						7	961126		M8X1.25	
	[04]	(E)NUT (D)MUTTER										(F)ECROU (S)TUERCA			
	11062413	. .	. . .	S	S						2		961218	M8	
O	08311-38083	. .	. . .	S	S						2	961219		M8	
	[05]	(E)BRACKET-MANIFOLD SUPPORT (D)TRÄGER										(F)SUPPORT (S)SOPORTE-SOSTEN			
	5094207004	. .	. . .	S	S						1				
	[06]	(E)SCREW (D)SCHRAUBE										(F)VIS (S)TORNILLO			
	96143824	. .	. . .	S	S						1		970228	M8X15	
Y	09116-10001	. .	. . .	S	S						1	970301		M8X15	
	[07]	(E)SCREW (D)SCHRAUBE										(F)VIS (S)TORNILLO			
	11048271	. .	. . .	S	S						2		970228	M10X18	
Y	01120-08163	. .	. . .	S	S						2	970301		M10X18	
	[08]	(E)BLOCK-EGR TRANSFER (D)BLOCK										(F)BLOC (S)BLOQUE			
	96103224	. M	. . .	A	A				&NN7		1	960501			
	96103224	. AC	. . .	O	O						1				
	[09]	(E)GASKET-EGR (D)DICHTUNG										(F)JOINT (S)JUNTA			
	5094507006	. M	. . .	A	A				&NN7		1	960501			
	5094507006	. AC	. . .	O	O						1				
	[10]	(E)WASHER (D)DICHTUNGSRING										(F)RONDELLE (S)ARANDELA			
	11011612	. M	. . .	A	A				&NN7		4	960501		6.4	
	11011612	. AC	. . .	O	O						4			6.4	
	[11]	(E)SCREW (D)SCHRAUBE										(F)VIS (S)TORNILLO			
	96130174	. M	. . .	A	A				&NN7		4	960501		M6X1.0	
	96130174	. AC	. . .	O	O						4			M6X1.0	
	[12]	(E)GASKET-PIPE FLANGE (D)DICHTUNG										(F)JOINT (S)JUNTA			
	96103209	. M	. . .	A	A				&NN7		1	960501			
	96103209	. AC	. . .	O	O						1				
	[13]	(E)SCREW (D)SCHRAUBE										(F)VIS (S)TORNILLO			
	11058822	. M	. . .	A	A				&NN7		1	960501		M6X20Z3	
	11058822	. AC	. . .	O	O						1			M6X20Z3	
	[14]	(E)GASKET-EGR ADAPTER (D)DICHTUNG										(F)JOINT (S)JUNTA			
	96103076	. M	. . .	A	A				&NN7		1	960501	960331		
	96352577	. M	. . .	A	A				&NN7		1	960401			
	96103076	. AC	. . .	O	O						1		960331		
	96352577	. AC	. . .	O	O						1	960401			
	[15]	(E)ADAPTER-EGR VALVE (D)ADAPTER										(F)ADAPTATEUR (S)ADAPTADOR			
	96103111	. M	. . .	A	A				&NN7		1	960501			
	96103111	. AC	. . .	O	O						1				
	[16]	(E)SCREW (D)SCHRAUBE										(F)VIS (S)TORNILLO			
	96181534	. M	. . .	A	A				&NN7		1	960501	960918		
N	09103-08021	. M	. . .	A	A				&NN7		1	960919			
	96181534	. AC	. . .	O	O						1		960918		
N	09103-08021	. AC	. . .	O	O						1	960919			
	[17]	(E)SCREW (D)SCHRAUBE										(F)VIS (S)TORNILLO			
	96181533	. M	. . .	A	A				&NN7		1	960501	960918		
N	09103-08020	. M	. . .	A	A				&NN7		1	960919			
	96181533	. AC	. . .	O	O						1		960918		
N	09103-08020	. AC	. . .	O	O						1	960919			
	[18]	(E)GASKET-EGR VALVE (D)DICHTUNG										(F)JOINT (S)JUNTA			
	96103075	. M	. . .	A	A				&NN7		1	960501			
	96103075	. AC	. . .	O	O						1				
	[19]	(E)VALVE A-EGR (D)VENTIL										(F)SOUPAPE (S)VALVULA			
	17092164	. M	. . .	A	A				&NN7		1	960501			
	17092164	. AC	. . .	O	O						1				
	[20]	(E)SCREW (D)SCHRAUBE										(F)VIS (S)TORNILLO			
	11048333	. M	. . .	A	A				&NN7		2	960501		M8X1.25	
	11048333	. AC	. . .	O	O						2			M8X1.25	
	[21]	(E)PLATE-EGR CLOSING (D)PLATTE										(F)PLAQUE (S)PLACA			
	96181530	. M	. . .	S	S				-NN7		1				
	[22]	(E)SCREW (D)SCHRAUBE										(F)VIS (S)TORNILLO			
	96181532	. M	. . .	S	S				-NN7		2		960918		
Y	09103-08018	. M	. . .	S	S				-NN7		2	960919			
	[23]	(E)PIPE-VACUUM (D)ROHR,VAKUUM										(F)TUYAU-DEPRESSION (S)TUBERIA-VACIO			
	96183131	. M	. . .	A	A				&NN7		1	960501	970211		
Y	96244915	. M	. . .	A	A				&NN7		1	970212			
	96183131	. .	. . .	O	O				&NN7		1	960501	970214		
Y	96244915	. .	. . .	O	O				&NN7		1	970215			